# SD4M

## DIREKTGESTEUERTES ZUSCHALTVENTIL

### BAUREIHE 50

**MODULARAUSFÜHRUNG**
**ISO 4401-05** (CETOP 05)

**p** max **320** bar
**Q** max (siehe technische Daten)

### BEFESTIGUNGSPLATTE

ISO 4401-05-05-0-05
(CETOP 4.2-4-R05-320)

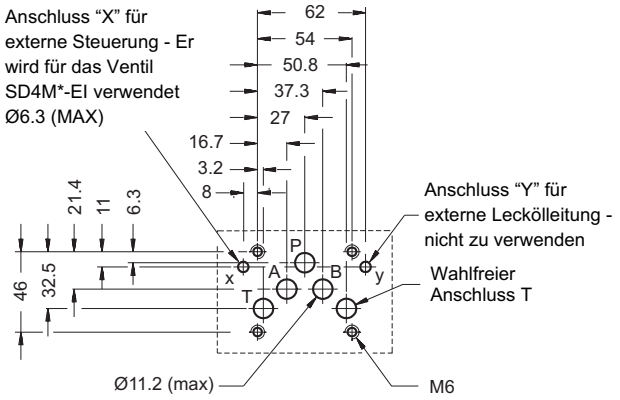


Das Ventil mit Innensteuerung kann auf einer Befestigungsplatte Typ ISO 4401-05-04-0-05 (CETOP 05) oder Typ ISO 4401-05-05-0-05 (R05) installiert werden; die Anschlüsse X und Y der zweiten Befestigungsplatte sollen nicht benutzt werden.

### FUNKTIONSPRINZIP

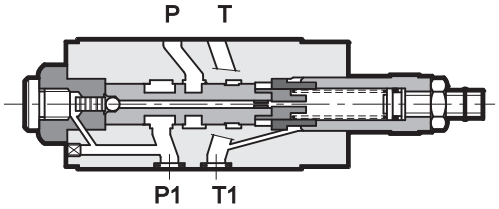


— Das Ventil SD4M ist ein Kolbenzuschaltventil direktgesteuert in Modularausführung mit ISO 4401-05 (CETOP RP 121H) Befestigunsplatte. Normalerweise wird es benutzt, um zwei oder mehr Verbraucher einen nach dem anderen zu steuern. In Ruhestellung ist es normalerweise geschlossen und der Kolben wird einerseits dem Schub von einem Steuerkolben (darauf wirkt der Leitungsdruck P1) und andererseits der Regelungsfeder untersetzt. Wenn der Druck in der Leitung P1 den Einstellungswert der Feder erreicht, öffnet sich das Ventil und erlaubt den Durchfluss in der gesteuerten Leitung (P).
Das Ventil bleibt geöffnet, bis der Druck in dem Kreis einen Wert erreicht, der niedriger als der eingestellte Einstellungswert ist.

— Es wird in zwei Ausführungen mit Innen- und Außensteuerung entwickelt. Mit dieser zweiten Ausführung entspricht der Steuerungsanschluss "X" den Bedürfnissen der Befestigungsplatte ISO 4401-05-05-0-05 (CETOP 4.2-4-R05)

— Es kann einfach ohne Rohrleitungen unter die direktgesteuerten Wegeventile ISO 4401-05 eingebaut werden.

— Es wird mit Inbusschraube, Befestigungsmutter und Begrenzung des höchsten Regelungshub geliefert.

### TECHNISCHE DATEN (Werte für Mineralöl m. Viskosität 36 cSt u. 50°C)

| | | |
|---|---|---|
| Max. Betriebsdruck<br>Max. Druck der Leitung T | bar | 320<br>10 |
| Max. Förderstrom in den gesteuerten Leitungen<br>Max. Förderstrom in den freien Leitungen | l/min | 80<br>100 |
| Umgebungstemperatur | °C | -20 / +50 |
| Flüssigkeitstemperatur | °C | -20 / +80 |
| Flüssigkeitsviskosität | cSt | 10 ÷ 400 |
| Kontaminationsgrad der Flüssigkeit | nach ISO 4406:1999 Klasse 20/18/15 | |
| Empfohlene Viskosität | cSt | 25 |
| Gewicht | kg | 2,7 |

### HYDRAULISCHE SYMBOLE

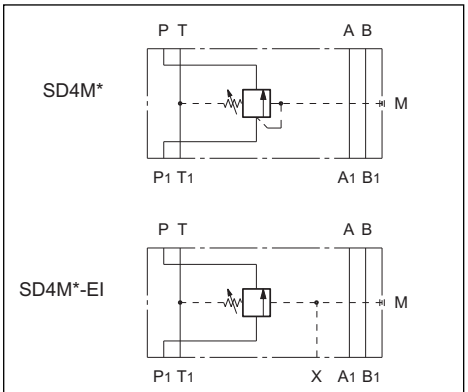

## 1 - BESTELLBEZEICHNUNG

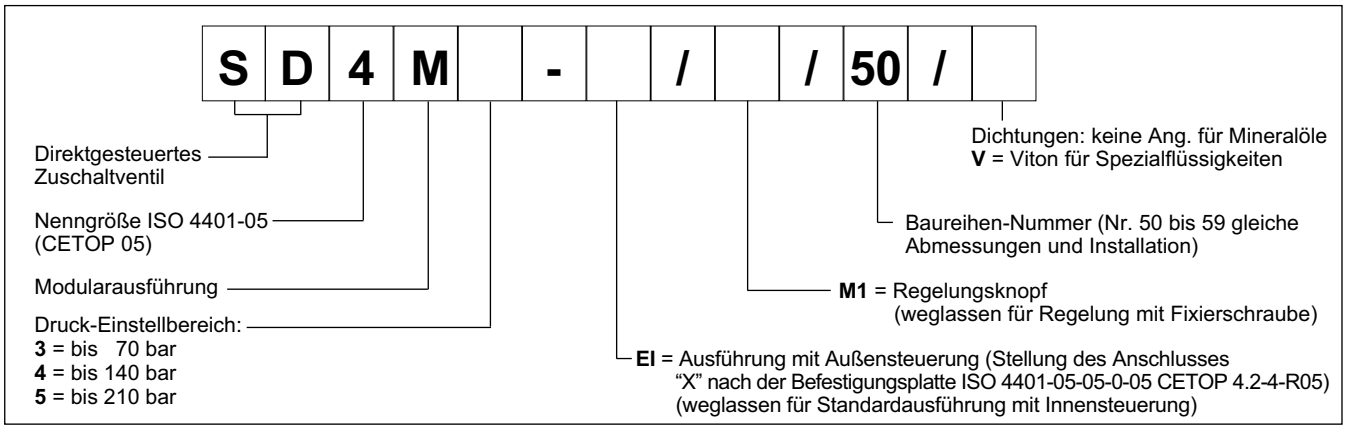


## 2 - KENNLINIEN (Werte für Viskosität 36 cSt u. 50°C)

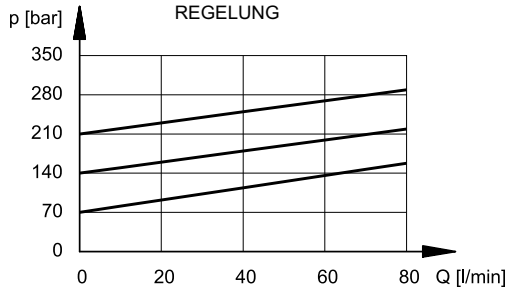


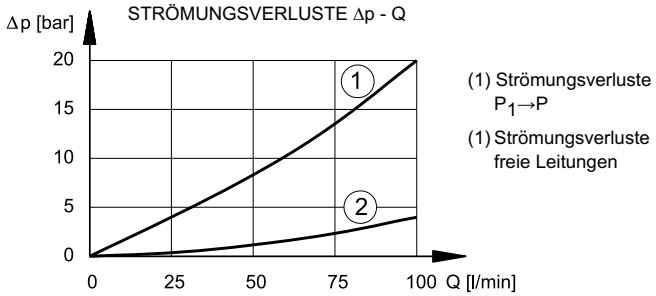


## 3 - HYDRAULISCHE DRUCKMEDIEN

Verwenden Sie Hydraulikflüssigkeiten auf Mineralölbasis Typ HL oder HM nach ISO 6743-4. Für diese Flüssigkeiten verwenden Sie Dichtungen aus NBR. Für Flüssigkeiten vom Typ HFDR (Phosphorester) verwenden Sie Dichtungen aus FPM (Code V). Wenn Sie andere Druckmedien verwenden, zum Beispiel HFA, HFB, HFC, wenden Sie sich bitte an unser technisches Büro. Der Betrieb mit Flüssigkeitstemperaturen über 80 °C führt zum schnellen Verfall der Qualität der Flüssigkeiten und Dichtungen. Die physikalischen und chemischen Merkmale der Flüssigkeit müssen beibehalten werden.

## 4 - ABMESSUNGEN UND ANSCHLÜSSE

Maßangaben in mm

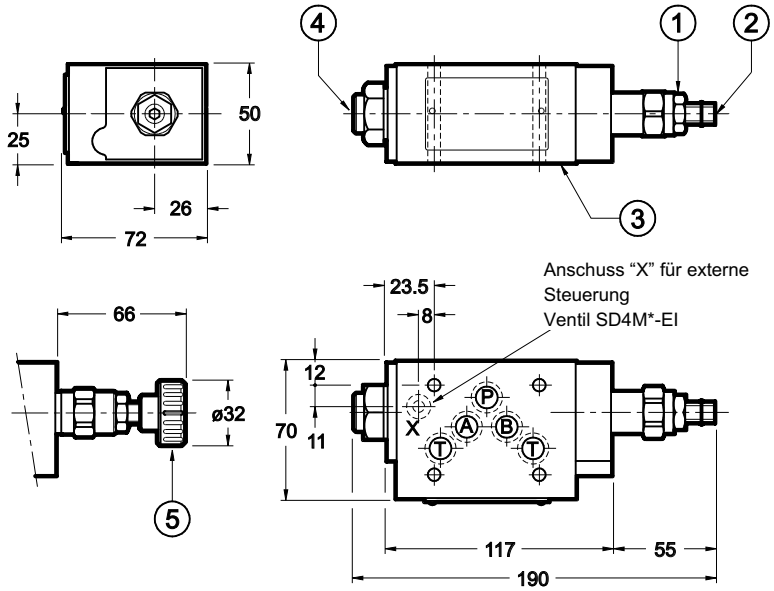


| | |
|---|---|
| 1 | Befestigungsmutter. Schlüsselgröße 17 |
| 2 | Inbusschraube Schlüsselgröße 5<br>Durch Drehen im Uhrzeigersinn wird der Druck erhöht |
| 3 | Befestigungsplatte mit Abdichtungsringen:<br>Nr. 5 OR Typ 2050 (12.42x1.78) 90 Shore<br>Nr. 1 OR Typ 2037 (9.25x1.78) 90 Shore (nur für SD4M*-EI) |
| 4 | Manometeranschluss 1/4" BSP |
| 5 | Regelungsknopf: M1 |

DUPLOMATIC OLEODINAMICA
**DUPLOMATIC OLEODINAMICA S.p.A.**
20015 PARABIAGO (MI) • Via M. Re Depaolini 24
Tel. +39 0331.895.111
Fax +39 0331.895.339
www.duplomatic.com • e-mail: sales.exp@duplomatic.com


REPRODUKTIONSRECHTE VORBEHALTEN, DIE FIRMA BEHÄLT SICH DAS RECHT VOR, DIE ALS NOTWENDIG ERSCHEINENDEN ÄNDERUNGEN VORZUNEHMEN