PCM5

DRUCKKOMPENSATOR MIT ZWEI WEGEN UND MIT KONSTANTER EICHUNG

BAUREIHE 11

MODULARAUSFÜHRUNG
ISO 4401-05 (CETOP 05)

p max **320** bar
Q max **100** l/min

BEFESTIGUNGSPLATTE

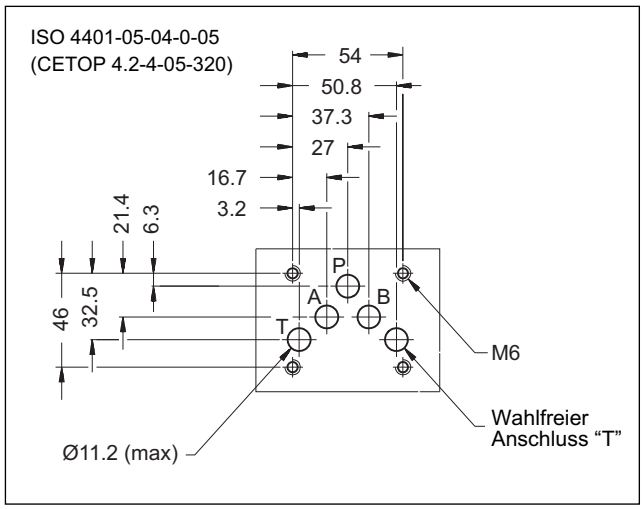

FUNKTIONSPRINZIP

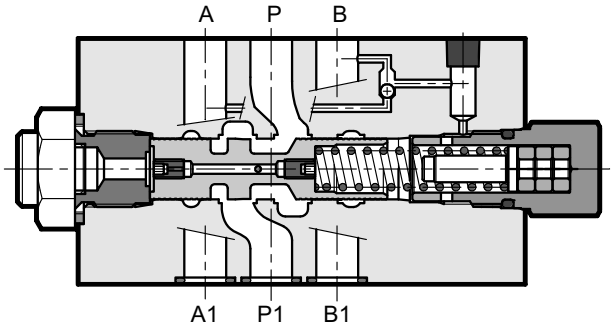

— Das Ventil PCM5 ist ein Druckkompensator mit zwei Wegen in Modularausführung, dessen Befestigungsplatte den Normen ISO 4401 (CETOP RP121H) entspricht.

— Es hält den Wert des Druckgefälle (Standard Δp) zwischen der Leitung P und wechselweise den Leitungen A und B.

— Normalerweise wird es zusammen mit direktgesteuertes Sperrventilen mit Proportionalsteuerung benutzt, sodass die Regelung des Förderstroms von den Druckänderungen unabhängig ist.

— Die Auswahl des Steuerungdrucks auf der Leitungen A und B wird automatisch durch ein Wechselventil ausgeführt, das in dem Kompensator eingebaut ist.

— Die Eichungen mit einem charakteristischem Δp von 4 und 8 bar verfügbar sind.

ANWENDUNGSBEISPIELE

Mit dem Proportionalventil Typ DSE5-A* kombinierter Kompensator

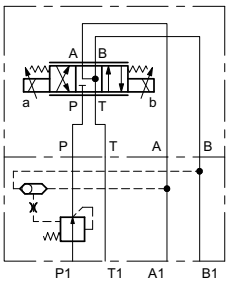

TECHNISCHE DATEN (Werte für Mineralöl m. Viskosität 36 cSt u. 50°C)

Max. Betriebsdruck	bar	320
Charakteristisches Δp	bar	4 - 8
Max. Förderstrom	l/min	100
Umgebungstemperatur	°C	-20 / +50
Flüssigkeitstemperatur	°C	-20 / +80
Flüssigkeitsviskosität	cSt	10 ÷ 400
Kontaminationsgrad der Flüssigkeit	nach ISO 4406:1999	Klasse 20/18/15
Empfohlene Viskosität	cSt	25
Gewicht	kg	2,7

HYDRAULISCHES SYMBOL

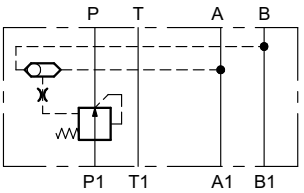

1 - BESTELLBEZEICHNUNG

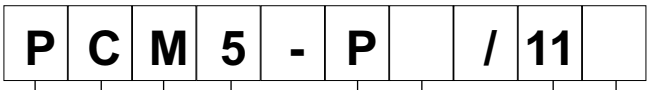

Druckkompensator

Modularausführung

Nenngröße
ISO 4401-05 (CETOP 05)

2 Wege

Dichtungen:
N = Dichtungen aus NBR für Mineralöle (**Standard**)
V = Dichtungen aus FPM für Spezialflüssigkeiten

Baureihen-Nummer (Nr. 10 bis 19 gleiche Abmessungen und Installation)

Eichung: **4** = 4 bar
8 = 8 bar

2 - KENNLINIEN (Werte für Viskosität 36 cSt u. 50°C)

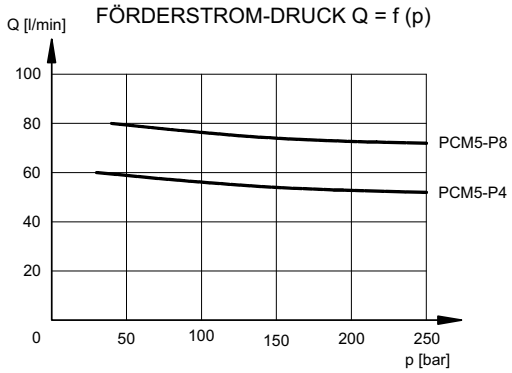

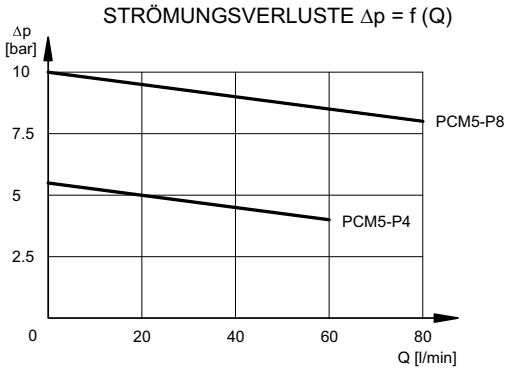

3 - HYDRAULISCHE DRUCKMEDIEN

Verwenden Sie Hydraulikflüssigkeiten auf Mineralölbasis Typ HL oder HM nach ISO 6743-4. Für diese Flüssigkeiten verwenden Sie Dichtungen aus NBR (Code N). Für Flüssigkeiten vom Typ HFDR (Phosphorester) verwenden Sie Dichtungen aus FPM (Code V). Wenn Sie andere Druckmedien verwenden, zum Beispiel HFA, HFB, HFC, wenden Sie sich bitte an unser technisches Büro.

Der Betrieb mit Flüssigkeitstemperaturen über 80 °C führt zum schnellen Verfall der Qualität der Flüssigkeiten und Dichtungen. Die physikalischen und chemischen Merkmale der Flüssigkeit müssen beibehalten werden.

4 - ABMESSUNGEN UND ANSCHLÜSSE

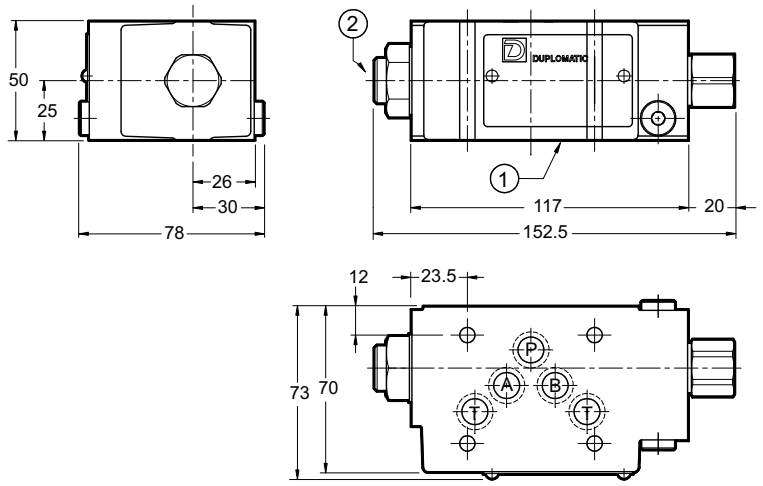

Maßangaben in mm

1	Befestigungsplatte mit Abdichtungsringen: 5 OR Typ 2050 (12.42 x 1.78) 90 shore
2	Manometeranschluss 1/4”BSP

DUPLOMATIC OLEODINAMICA

DUPLOMATIC OLEODINAMICA S.p.A.
20015 PARABIAGO (MI) • Via M. Re Depaolini 24
Tel. +39 0331.895.111
Fax +39 0331.895.339
www.duplomatic.com • e-mail: sales.exp@duplomatic.com

REPRODUKTIONSRECHTE VORBEHALTEN, DIE FIRMA BEHÄLT SICH DAS RECHT VOR,
DIE ALS NOTWENDIG ERSCHEINENDEN ÄNDERUNGEN VORZUNEHMEN